Cuves spectro rectangulaires avec robinet pour vide

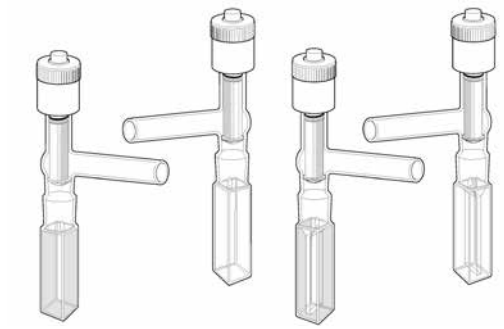

- cuves spectro en quartz Spectrosil®
- résistent à un vide <10-11 Tor
- robinet fileté en PTFE, résiste à une pression jusqu'à 5 bars (5x10^5 Pa)
- **livrées en coffret, à l'unité**

type	trajet optique	dim.ext (lxpxh)	bras	quartz Spectrosil®
macro	**10 mm**	12,5 x 12,5 x 135/150 mm	Ø13 x 50 mm	**CS3561**
macro - fluorimètre	**10 mm**	12,5 x 12,5 x 135/150 mm	Ø13 x 50 mm	**CS3562**
semi-micro	**10 mm**	12,5 x 12,5 x 135/150 mm	Ø13 x 50 mm	**CS3563**
micro	**10 mm**	12,5 x 12,5 x 135/150 mm	Ø13 x 50 mm	**CS3564**

Cuves spectro cylindriques avec robinet pour vide

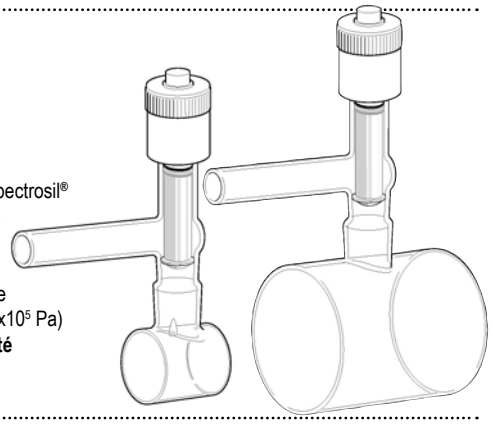

trajet optique	dim.ext (Øxlxh)	dim.bras (Øxl)	quartz Spectrosil®
cuve Ø 22 mm			
10 mm	Ø22 x 22,5 x 135/150 mm	Ø13 x 50 mm	**CS3571**
20 mm	Ø22 x 22,5 x 135/150 mm	Ø13 x 50 mm	**CS3572**
40 mm	Ø22 x 42,5 x 135/150 mm	Ø13 x 50 mm	**CS3573**
50 mm	Ø22 x 52,5 x 135/150 mm	Ø13 x 50 mm	**CS3574**
100 mm	Ø22 x 102,5 x 135/150 mm	Ø13 x 50 mm	**CS3575**
cuve Ø 50 mm			
20 mm	Ø50 x 52,5 x 135/150 mm	Ø13 x 50 mm	**CS3576**
100 mm	Ø50 x 102,5 x 135/150 mm	Ø13 x 50 mm	**CS3577**

- cuves spectro en quartz Spectrosil®
- les cuves résistent à un vide <10-11 Tor
- filetage en PTFE
- le robinet résiste à une pression jusqu'à 5 bars (5x10^5 Pa)
- **livrées en coffret, à l'unité**

Cuves spectro rectangulaires pour anaérobie

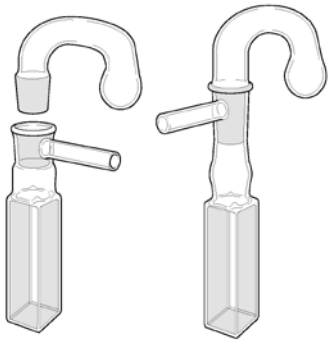

trajet optique	volume	dim.ext (lxpxh)	tube évacuation Ø int./ext. x long.	quartz Spectrosil®
tube d'évacuation Ø 3 mm				
2 mm	0,700 ml	4,5 x 12,5 x 70 mm	Ø3 /5 x 30 mmmm	**CS3701**
5 mm	1,750 ml	7,5 x 12,5 x 70 mm	Ø3 /5 x 30 mmmm	**CS3702**
10 mm	3,500 ml	12,5 x 12,5 x 70 mm	Ø3 /5 x 30 mmmm	**CS3703**
tube d'évacuation Ø 4 mm				
2 mm	0,700 ml	4,5 x 12,5 x 70 mm	Ø4 /6 x 30 mmmm	**CS3704**
5 mm	1,750 ml	7,5 x 12,5 x 70 mm	Ø4 /6 x 30 mmmm	**CS3705**
10 mm	3,500 ml	12,5 x 12,5 x 70 mm	Ø4 /6 x 30 mmmm	**CS3706**

- cuves spectro en quartz Spectrosil®
- 2 fenêtres polies
- cuve avec col rodé et tube d'évacuation
- réservoir 1,5 ml avec raccord rodé
- **livrées en coffret, à l'unité**

Cuves spectro rectangulaires pour anaérobie et fluorimétrie

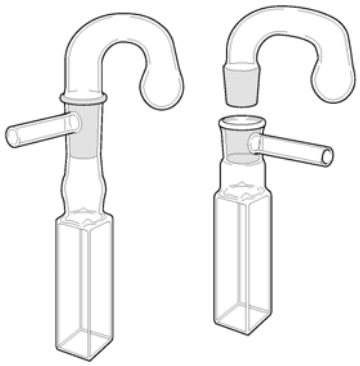

trajet optique	volume	dim.ext (lxpxh)	tube évacuation Ø int./ext. x long.	quartz Spectrosil®
tube d'évacuation Ø 3 mm				
2 mm	0,700 ml	4,5 x 12,5 x 70 mm	Ø3 /5 x 30 mmmm	**CS3711**
5 mm	1,750 ml	7,5 x 12,5 x 70 mm	Ø3 /5 x 30 mmmm	**CS3712**
10 mm	3,500 ml	12,5 x 12,5 x 70 mm	Ø3 /5 x 30 mmmm	**CS3713**
tube d'évacation Ø 4 mm				
2 mm	0,700 ml	4,5 x 12,5 x 70 mm	Ø4 /6 x 30 mmmm	**CS3714**
5 mm	1,750 ml	7,5 x 12,5 x 70 mm	Ø4 /6 x 30 mmmm	**CS3715**
10 mm	3,500 ml	12,5 x 12,5 x 70 mm	Ø4 /6 x 30 mmmm	**CS3716**

- cuves spectro en quartz Spectrosil®
- 4 fenêtres et base polies
- cuve avec col rodé et tube d'évacuation
- réservoir 1,5 ml avec raccord rodé
- **livrées en coffret, à l'unité**

Cuves spectrophotométriques en verre

- cuves soudées par technique de double chauffage, non collée
- épaisseur paroi : 1,25 mm
- couvercle PTFE : limite l'évaporation de l'échantillon, hauteur totale 45 mm
- bouchon PTFE : ferme hermétiquement la cuve, hauteur totale 48 mm (sauf exception)
  TO de 40 à 100 mm : ±0,02 mm
- excellente résistance chimique
- conseillé pour applications en fluorescence
- excellente résistance mécanique
- peuvent être utilisées avec la plupart des solvants et solutions acides (sauf les acides fluorés tels que l'acide fluorhydrique qui attaquent le quartz)
- les solutions basiques (pH 9,0 et plus) dégradent la surface des fenêtres et raccourcissent la durée de vie des cuves
- supportent une pression jusqu'à 3 x 10^5 Pa (3 bars) (10 x 10^5Pa (10 Bar) pour certains modèles)
- certificat de longueur de trajet, sur demande au moment de la commande

Type de verre	spectre	exactitude de transmission	qualité	exactitude trajet optique
verre optique	**334 à 2500 nm**	> 80 % à 365 nm ±0,5 %	-	TO <= 10 mm : ±0,02 mm TO de 10 à 30 mm : ±0,1 mm TO de 40 à 100 mm : ±0,2 mm
verre optique spécial	**320 à 2500 nm**	> 75 % à 320 nm ±1 %	verre de grande pureté	TO <= 20 mm : ±0,01 mm TO de 30 à 100 mm : ±0,02 mm
quartz Spectrosil®	**190 à 2500 nm**	> 80 % à 200 nm ±1,5 %	silice synthétique fusionnée de grande pureté pour UV, visible et IR, excellente résistance chimique, conseillé pour applications en fluorescence	TO de 0,01 à 0,05 mm : ±0,003 mm TO de 0,1 à 0,4 mm : ±0,005 mm TO de 0,5 à 30 mm : ±0,01 mm TO de 40 à 100 mm : ±0,02 mm
verre Borofloat®	**325 à 2500 nm**	> 80 % à 340 nm ±0,5 %	-	-
silice qualité UV	**220 à 2500 nm**	> 75 % à 240 nm ±2,0 %	-	-
quartz Infrasil®	**220 à 3800 nm**	> 80 % à 320 nm ±1,0 %	-	-
quartz Suprasil 300 ®	**190 à 3500 nm**	> 80 % à 200 nm ±1,5 %	-	-
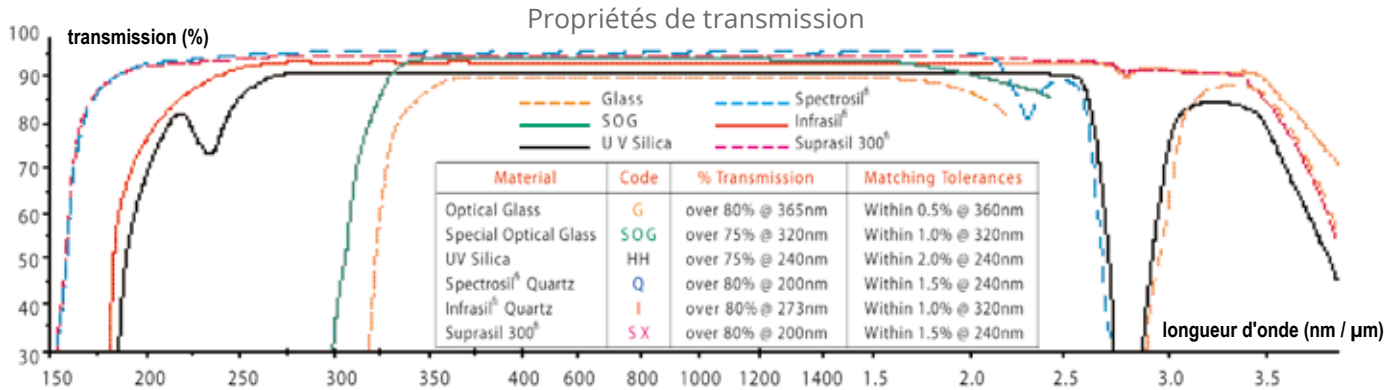
Propriétés de transmission