Cuves cylindriques large diamètre
avec un bouchon en PTFE

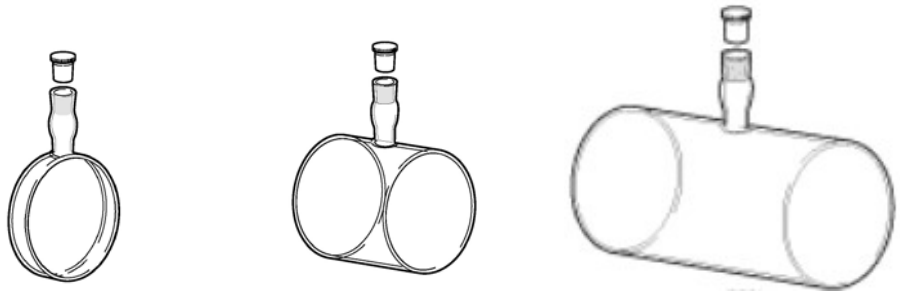

- cuves spectro en verre optique spécial, en quartz Spectrosil®, en verre Borosilicaté ou en quartz Infrasil®
- deux fenêtres polies
- fermées par un bouchon en PTFE étanche
- **livrées en coffret, à l'unité**

trajet optique	Ø interne	volume	dim. ext. (Ø x l)	verre optique spécial	quartz Spectrosil®	verre Borofloat®	quartz Infrasil®
2 mm	Ø47 mm	3,40 ml	Ø50 x 4,5 mm	**CS2501**	**CS2511**	**CS2521**	**CS2531**
5 mm	Ø47 mm	8,50 ml	Ø50 x 7,5 mm	**CS2502**	**CS2512**	**CS2522**	**CS2532**
10 mm	Ø47 mm	17,00 ml	Ø50 x 12,5 mm	**CS2503**	**CS2513**	**CS2523**	**CS2533**
20 mm	Ø47 mm	35,00ml	Ø50 x 22,5 mm	**CS2504**	**CS2514**	**CS2524**	**CS2534**
50 mm	Ø47 mm	86,00 ml	Ø50 x 52,5 mm	**CS2505**	**CS2515**	**CS2525**	**CS2535**
100 mm	Ø47 mm	172,00 ml	Ø50 x 102,5 mm	-	**CS2516**	-	-

Cuves cylindriques avec tube

- cuves spectro en verre optique spécial, en quartz Spectrosil®, en verre Borosilicaté, en quartz Infrasil® ou en quartz Suprasil 300®
- deux fenêtres polies
- matériau du tube identique à celui de la cuve
- **livrées en coffret, à l'unité**

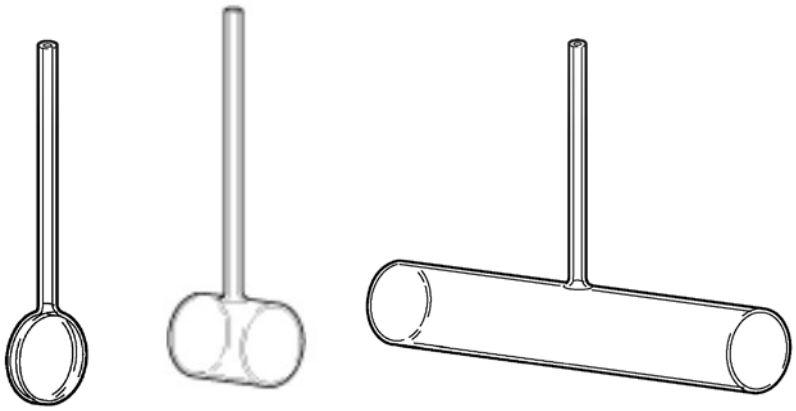

trajet optique	Ø interne	volume	dim. ext. (Ø x l)	verre optique spécial	quartz Spectrosil®	verre Borofloat®	quartz Infrasil®	quartz Suprasil 300 ®
1 mm	Ø19 mm	0,28 ml	Ø22 x 3,5 mm	**CS2541**	**CS2551**	**CS2561**	**CS2571**	**CS2581**
2 mm	Ø19 mm	0,56 ml	Ø22 x 4,5 mm	**CS2542**	**CS2552**	**CS2562**	**CS2572**	**CS2582**
5 mm	Ø19 mm	1,40 ml	Ø22 x 7,5 mm	**CS2543**	**CS2553**	**CS2563**	**CS2573**	**CS2583**
10 mm	Ø19 mm	2,80 ml	Ø22 x 12,5 mm	**CS2544**	**CS2554**	**CS2564**	**CS2574**	**CS2584**
20 mm	Ø19 mm	5,60 ml	Ø22 x 22,5 mm	**CS2545**	**CS2555**	**CS2565**	**CS2575**	**CS2585**
50 mm	Ø19 mm	14,10 ml	Ø22 x 52,5 mm	**CS2546**	**CS2556**	**CS2566**	**CS2576**	**CS2586**
100 mm	Ø19 mm	28,20 ml	Ø22 x 102,5 mm	**CS2547**	**CS2557**	**CS2567**	**CS2577**	**CS2587**

Cuves spectrophotométriques en verre

- cuves soudées par technique de double chauffage, non collée
- épaisseur paroi : 1,25 mm
- couvercle PTFE : limite l'évaporation de l'échantillon, hauteur totale 45 mm
- bouchon PTFE : ferme hermétiquement la cuve, hauteur totale 48 mm (sauf exception)
  TO de 40 à 100 mm : ±0,02 mm
- excellente résistance chimique
- conseillé pour applications en fluorescence
- excellente résistance mécanique
- peuvent être utilisées avec la plupart des solvants et solutions acides (sauf les acides fluorés tels que l'acide fluorhydrique qui attaquent le quartz)
- les solutions basiques (pH 9,0 et plus) dégradent la surface des fenêtres et raccourcissent la durée de vie des cuves
- supportent une pression jusqu'à 3 x 10^5 Pa (3 bars) (10 x 10^5Pa (10 Bar) pour certains modèles)
- certificat de longueur de trajet, sur demande au moment de la commande

Type de verre	spectre	exactitude de transmission	qualité	exactitude trajet optique
verre optique	**334 à 2500 nm**	> 80 % à 365 nm ±0,5 %	-	TO <= 10 mm : ±0,02 mm TO de 10 à 30 mm : ±0,1 mm TO de 40 à 100 mm : ±0,2 mm
verre optique spécial	**320 à 2500 nm**	> 75 % à 320 nm ±1 %	verre de grande pureté	TO <= 20 mm : ±0,01 mm TO de 30 à 100 mm : ±0,02 mm
quartz Spectrosil®	**190 à 2500 nm**	> 80 % à 200 nm ±1,5 %	silice synthétique fusionnée de grande pureté pour UV, visible et IR, excellente résistance chimique, conseillé pour applications en fluorescence	TO de 0,01 à 0,05 mm : ±0,003 mm TO de 0,1 à 0,4 mm : ±0,005 mm TO de 0,5 à 30 mm : ±0,01 mm TO de 40 à 100 mm : ±0,02 mm
verre Borofloat®	**325 à 2500 nm**	> 80 % à 340 nm ±0,5 %	-	-
silice qualité UV	**220 à 2500 nm**	> 75 % à 240 nm ±2,0 %	-	-
quartz Infrasil®	**220 à 3800 nm**	> 80 % à 320 nm ±1,0 %	-	-
quartz Suprasil 300 ®	**190 à 3500 nm**	> 80 % à 200 nm ±1,5 %	-	-
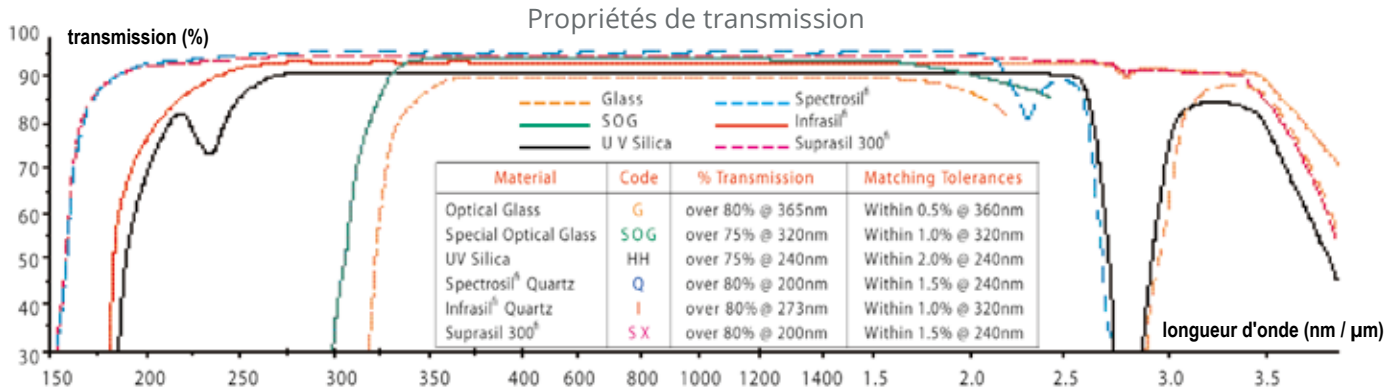
Propriétés de transmission