Cuves spectro micro pour fluorimètre
utilisation avec adaptateurs FCA

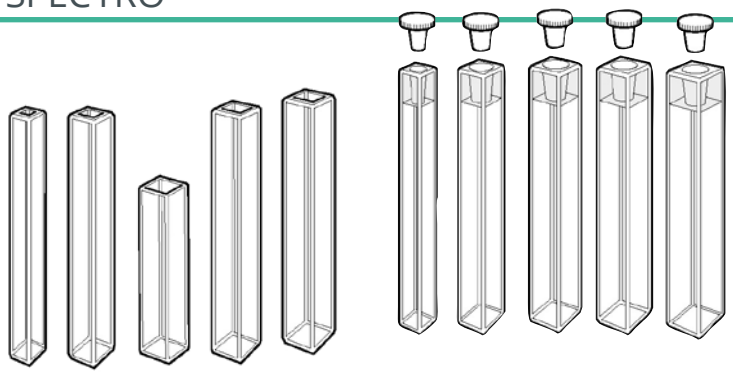

adaptateur FCA

- cuves spectro en verre optique spécial ou en quartz Spectrosil®
- 4 fenêtres et base polies
- gamme conçue pour être utilisée avec les adaptateurs FCA pour aligner correctement la cellule dans un support de cellule carré standard de 12,5 mm pour maximiser l'utilisation de l'énergie d'excitation et d'émission
- **livrées en coffret, à l'unité**

trajet optique	longueur fenêtre	volume	adaptateur	dim. ext (lxpxh)	verre optique spécial	quartz Spectrosil®
cuves ouvertes						
1 mm	1 mm	0,035 ml	FCA1	3,5 x 3,5 x 45 mm	-	**CS3811**
2 mm	2 mm	0,140 ml	FCA2	4,5 x 4,5 x 45 mm	**CS3802**	**CS3812**
3 mm	3 mm	0,225 ml	FCA3.30	5,5 x 5,5 x 45 mm	**CS3803**	**CS3813**
3 mm	3 mm	0,315 ml	FCA3	5,5 x 5,5 x 45 mm	**CS3804**	**CS3814**
4 mm	4 mm	0,560 ml	FCA4	6,5 x 6,5 x 45 mm	**CS3805**	**CS3815**
5 mm	5 mm	0,875 ml	FCA5	7,5 x 7,5 x 45 mm	**CS3806**	**CS3816**
cuves avec bouchon en PTFE						
1 mm	1 mm	0,031 ml	FCA1	3,5 x 3,5 x 48 mm	-	**CS3831**
2 mm	2 mm	0,125 ml	FCA2	4,5 x 4,5 x 48 mm	**CS3822**	**CS3832**
3 mm	3 mm	0,280 ml	FCA3	5,5 x 5,5 x 48 mm	**CS3823**	**CS3833**
4 mm	4 mm	0,500 ml	FCA4	6,5 x 6,5 x 48 mm	**CS3824**	**CS3834**
5 mm	5 mm	0,780 ml	FCA5	7,5 x 7,5 x 48 mm	**CS3825**	**CS3835**

Cuves spectro micro pour fluorimètre

- cuves spectro en verre optique spécial ou en quartz Spectrosil®
- 4 fenêtres et base polies
- **livrées en coffret, à l'unité**

trajet optique	longueur fenêtre	volume	dim. ext (lxpxh)	verre optique spécial	quartz Spectrosil®
cuves ouvertes					
3 mm	3 mm	0,270 ml	5,5 x 5,5 x 30 mm	**CS3841**	**CS3851**
4 mm	4 mm	0,720 ml	6 x 6 x 50 mm	**CS3842**	**CS3852**
5 mm	5 mm	0,875 ml	6,8 x 6,8 x 40 mm	**CS3843**	**CS3853**
cuves avec bouchon en PTFE					
4 mm	4 mm	0,720 ml	6 x 6 x 50 mm	**CS3844**	**CS3354**

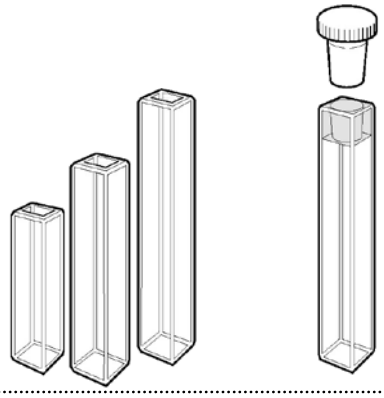

Cuves spectro micro pour fluorimètre

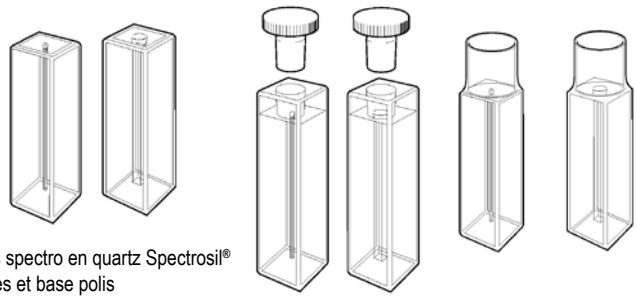

- cuves spectro en quartz Spectrosil®
- 4 côtés et base polis
- **livrées en coffret, à l'unité**

trajet optique	longueur fenêtre	volume	dim. ext (lxpxh)	quartz Spectrosil®
cuves ouvertes				
1 mm	1 mm	0,040 ml	12,5 x 12,5 x 45 mm	**CS3361**
2 mm	2 mm	0,160 ml	12,5 x 12,5 x 45 mm	**CS3362**
3 mm	3 mm	0,360 ml	12,5 x 12,5 x 45 mm	**CS3363**
cuves avec bouchon en PTFE				
1 mm	1 mm	0,040 ml	12,5 x 12,5 x 48 mm	**CS3364**
2 mm	2 mm	0,160 ml	12,5 x 12,5 x 48 mm	**CS3365**
3 mm	3 mm	0,360 ml	12,5 x 12,5 x 48 mm	**CS3366**
cuves avec col Ø10 mm pour joint septum				
1 mm	1 mm	0,040 ml	12,5 x 12,5 x 59 mm	**CS3367**
2 mm	2 mm	0,160 ml	12,5 x 12,5 x 59 mm	**CS3368**
3 mm	3 mm	0,360 ml	12,5 x 12,5 x 59 mm	**CS3369**

Cuves spectrophotométriques en verre

- cuves soudées par technique de double chauffage, non collée
- épaisseur paroi : 1,25 mm
- couvercle PTFE : limite l'évaporation de l'échantillon, hauteur totale 45 mm
- bouchon PTFE : ferme hermétiquement la cuve, hauteur totale 48 mm (sauf exception)
  TO de 40 à 100 mm : ±0,02 mm
- excellente résistance chimique
- conseillé pour applications en fluorescence
- excellente résistance mécanique
- peuvent être utilisées avec la plupart des solvants et solutions acides (sauf les acides fluorés tels que l'acide fluorhydrique qui attaquent le quartz)
- les solutions basiques (pH 9,0 et plus) dégradent la surface des fenêtres et raccourcissent la durée de vie des cuves
- supportent une pression jusqu'à 3 x 10^5 Pa (3 bars) (10 x 10^5 Pa (10 Bar) pour certains modèles)
- certificat de longueur de trajet, sur demande au moment de la commande

Type de verre	spectre	exactitude de transmission	qualité	exactitude trajet optique
verre optique	**334 à 2500 nm**	> 80 % à 365 nm ±0,5 %	-	TO <= 10 mm : ±0,02 mm TO de 10 à 30 mm : ±0,1 mm TO de 40 à 100 mm : ±0,2 mm
verre optique spécial	**320 à 2500 nm**	> 75 % à 320 nm ±1 %	verre de grande pureté	TO <= 20 mm : ±0,01 mm TO de 30 à 100 mm : ±0,02 mm
quartz Spectrosil®	**190 à 2500 nm**	> 80 % à 200 nm ±1,5 %	silice synthétique fusionnée de grande pureté pour UV, visible et IR, excellente résistance chimique, conseillé pour applications en fluorescence	TO de 0,01 à 0,05 mm : ±0,003 mm TO de 0,1 à 0,4 mm : ±0,005 mm TO de 0,5 à 30 mm : ±0,01 mm TO de 40 à 100 mm : ±0,02 mm
verre Borofloat®	**325 à 2500 nm**	> 80 % à 340 nm ±0,5 %	-	-
silice qualité UV	**220 à 2500 nm**	> 75 % à 240 nm ±2,0 %	-	-
quartz Infrasil®	**220 à 3800 nm**	> 80 % à 320 nm ±1,0 %	-	-
quartz Suprasil 300 ®	**190 à 3500 nm**	> 80 % à 200 nm ±1,5 %	-	-
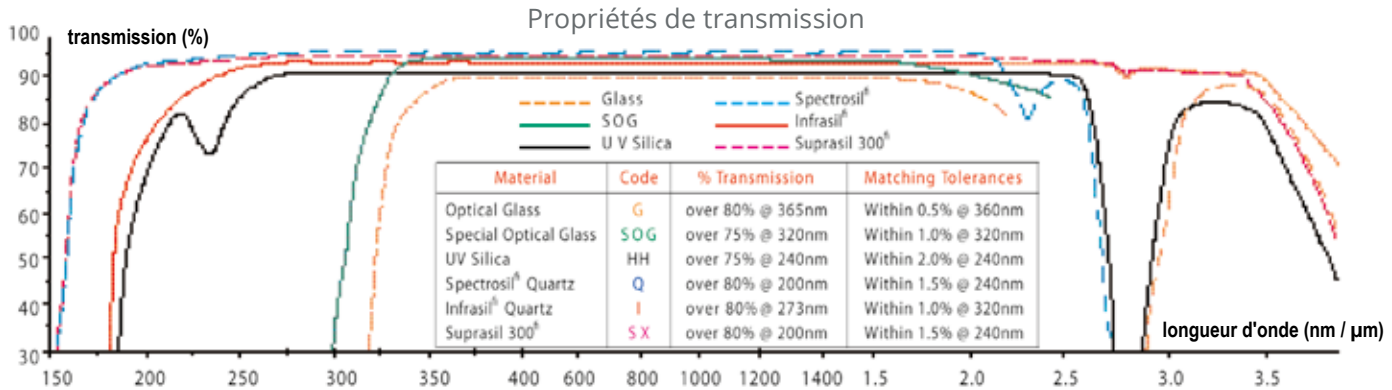
Propriétés de transmission